Разрез 1-1

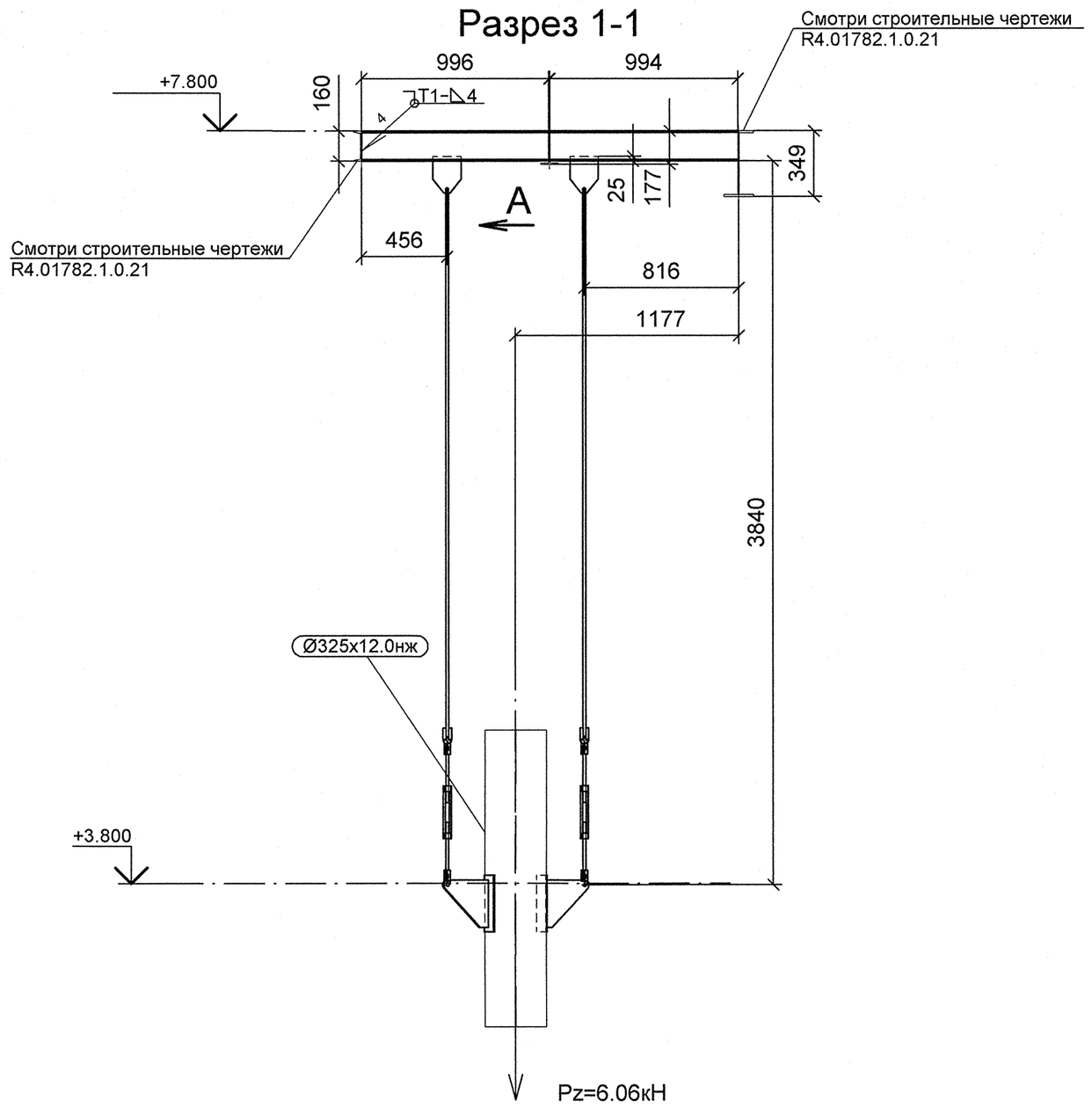

План расположения опоры

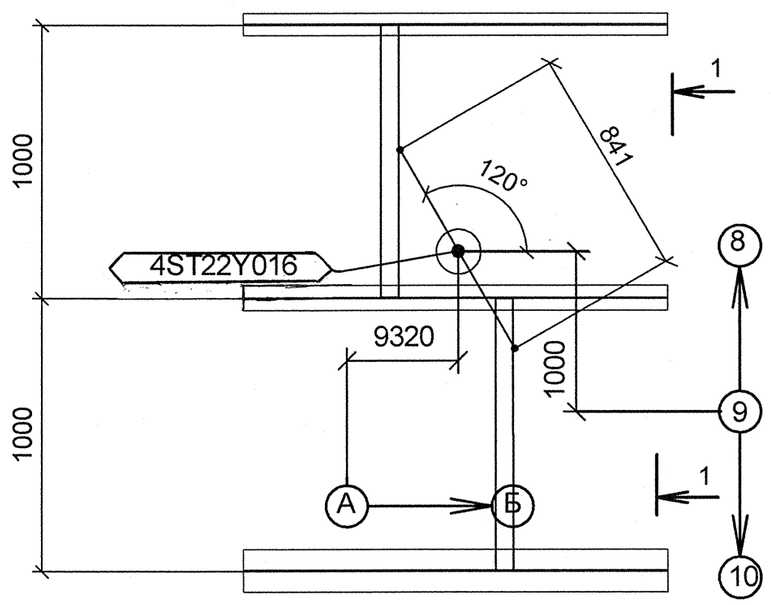

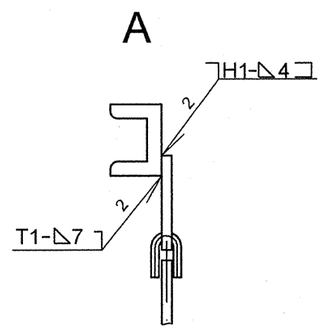

Изометрический вид

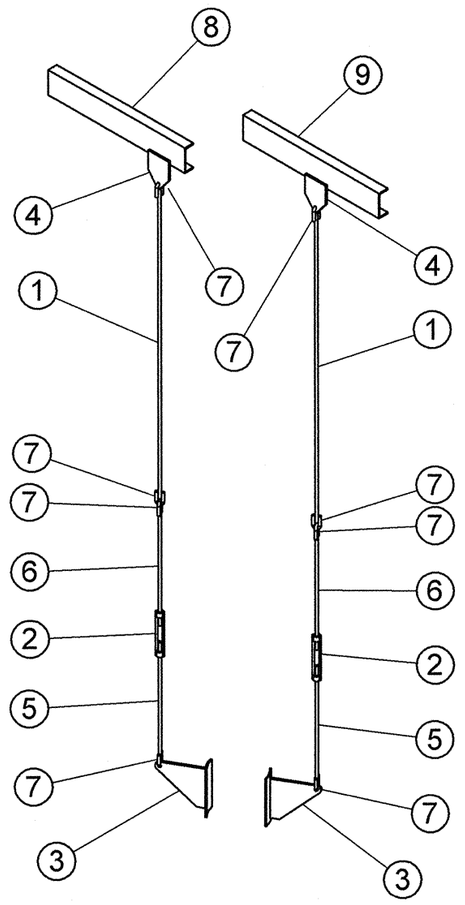

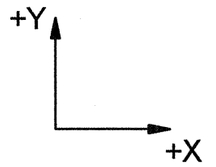

Спецификация деталей

Поз.	Обозначение	Наименование	Кол	Материал	Масса, кг ед.	Масса, кг общ.	Приме-чание
1	ГОСТ 2590-2006	КРУГ 16 - В, L = 2065, обрезать на монтаже до L = 1965	2	20-б ГОСТ 1050-88	3.26	6.52	
2	1-02 ОСТ 34-10-739-93	МУФТА	2	20 ГОСТ 1050-88	1.50	3.00	
3	18 ОСТ 34-10-734-93	ПЛАВНИК С НАКЛАДКОЙ 325 К	2	СБОРНЫЙ	5.35	10.70	
4	1-02 ОСТ 34-10-733-93	ПРОУШИНА	2	ЛИСТ Б-ПН-12 ГОСТ 19903-74 20-3-Т ГОСТ 1577-93	2.20	4.40	
5	ПО ТИПУ 3 ОСТ 34-10-739-93	ТЯГА С ЛЕВОЙ РЕЗЬБОЙ М16-8g, L = 750	2	КРУГ 16 - В ГОСТ 2590-2006 20-а ГОСТ 1050-88	1.18	2.36	
6	ПО ТИПУ 3 ОСТ 34-10-739-93	ТЯГА С ПРАВОЙ РЕЗЬБОЙ М16-8g, L = 750	2	КРУГ 16 - В ГОСТ 2590-2006 20-а ГОСТ 1050-88	1.18	2.36	
7	1-02 ОСТ 34-10-729-93	УШКО	8	КРУГ 16-В ГОСТ 2590-2006 20-а ГОСТ 1050-88	0.28	2.24	
8	ГОСТ 8240-97	ШВЕЛЛЕР 16У, L = 1046 мм, обрезать на монтаже до L = 996 мм	1	Ст3сп5 ГОСТ 535-2005	14.85	14.85	
9	ГОСТ 8240-97	ШВЕЛЛЕР 16У, L = 1044 мм, обрезать на монтаже до L = 994 мм	1	Ст3сп5 ГОСТ 535-2005	14.82	14.82	
	ГОСТ 2246-70	ПРОВОЛОКА		СВ-08Г2С	-	-	
	ГОСТ 9467-75	ЭЛЕКТРОДЫ		УОНИИ 13/45	-	-	
					Итого:	61.25	

1 Привязку опоры смотри чертеж R4.ST10.3010.012.01.00.002 (R4.00202.1.0.12 лист 9).
2 Сварку производить по ГОСТ 5264-80.
3 Сварку опоры с трубопроводом производить по ОСТ 34-10-727-93.
4 Сварку тяги с ушком смотри ОСТ 34-10-723-93.
5 Отметка трубопровода подлежит уточнению в соответствии с уклоном трубопровода.
6 Детали поз.1,8,9 обрезать на монтаже до размеров, указанных на чертеже, с уточнением по месту.
7 Pz - нагрузка, равная весу трубы с водой.
8 Изготовить один комплект.

АРХИВНЫЙ ЭКЗЕМПЛЯР

Изм.	Кол.уч.	Лист	№ док.	Подпись	Дата
Инж. 3 к.		Новожилова			19.04.
Пров. инж. 2 к.		Соколова			28.04
Нач.гр.		Морозова			25.04
Н.контр.		Краснояров			28.04

Инв. №подл. R4.00202.1.0.12
Лист 216

R4.ST10.3012.012.01.00.130

Ростовская АЭС Блок 4

Главный корпус
Машинное отделение (ДО, ЭЭТУ)
Трубопроводы замкнутого контура ОГЦ

Стадия	Лист	Листов
р	1	1

Подвеска
4ST22Y016

ОАО "НИАЭП"
2012

Формат А2

ДОПОЛНИТЕЛЬНЫЕ ПОДПИСИ

ДОПОЛНИТЕЛЬНЫЕ ПОДПИСИ

Взам. инв. N

Подп. и дата

Инв. N подл. R4.00202.1.0.12